TERMOFOL

INSTRUKCJA OBSŁUGI

INTELIGENTNY ŁAZIENKOWY PANEL GRZEWCZY NA PODCZERWIEŃ

z możliwością kontroli zdalnej WiFi

TF-LB400 | TF-LB800 | TF-LW400 | TF-LW800



PL **ENG**

Instrukcja instalacji i obsługi
Installation and user manual

Uwaga: Przed rozpoczęciem instalacji przeczytaj instrukcję!
Note: Please read the instructions before starting the installation!

Przed rozpoczęciem jakichkolwiek prac instalacyjnych przeczytaj w całości instrukcję montażu i obsługi i zachowaj ją do późniejszego wykorzystania.



Przed użyciem grzejnika należy zapoznać się z odpowiednim rozdziałem niniejszej instrukcji obsługi.

OPIS SYMBOLI



Zgodnie z dyrektywami europejskimi mającymi zastosowanie do tego produktu.

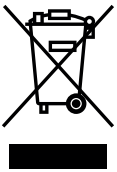

Symbol przekreślonego kosza na śmieci oznacza, że przedmiot należy utylizować oddzielnie od odpadów domowych. Przedmiot należy przekazać do recyklingu zgodnie z lokalnymi przepisami ochrony środowiska dotyczącymi usuwania odpadów. Oddzielając oznaczony przedmiot od odpadów domowych, pomożesz zmniejszyć ilość odpadów kierowanych do spalarni lub na składowiska i zminimalizować potencjalny negatywny wpływ na zdrowie ludzi i środowisko.



UWAGA: Aby uniknąć przegrzania grzejnika, nie należy go zakrywać.

1. INSTRUKCJE BEZPIECZEŃSTWA
ABY ZMNIEJSZYĆ RYZYKO POŻARU, PORAŻENIA PRĄDEM LUB OBRAŻEŃ:

1.1 Ostrzeżenia dotyczące bezpieczeństwa związane z produktem

• Promienniki podczerwieni działają przy temperaturze powierzchni około 95°C w przypadku montażu na ścianie. NIE dotykaj włączonego grzejnika.
• Długotrwały kontakt może spowodować obrażenia lub oparzenia.
• NIE przykrywaj grzejnika niczym. Przykrycie może spowodować przegrzanie i pożar.
• NIE należy używać grzejnika do suszenia tekstyliów i nie należy na nim stawiać ani opierać żadnych przedmiotów przeciwko grzejnikowi.
• Zachowaj odległość co najmniej 40 cm z przodu i 20 cm po bokach od wszelkich przedmiotów, ścian. Niezastosowanie się do tego zalecenia spowoduje gromadzenie się ciepła za grzejnikiem i unieważni gwarancję.
• Ten grzejnik jest przeznaczony do montażu na ścianie, nie należy go montować na suficie.
• Ogrzewaczem można łatwo sterować za pomocą smartfona, tej samej sieci WLAN, innej sieci WLAN lub sieci komórkowej 3G lub 4G. Dzięki temu możliwa jest zdalna obsługa grzejnika, bez bezpośredniego nadzoru. Należy jednak upewnić się, że wszystkie środki ostrożności określone w tej instrukcji muszą zostały spełnione.

1.2 Zagrożenia dla dzieci i osób o ograniczonych zdolnościach

• To urządzenie może być używane przez dzieci w wieku od 8 lat i starsze oraz osoby o ograniczonych zdolnościach fizycznych, sensorycznych lub umysłowych lub nieposiadające doświadczenia i wiedzy, jeśli znajdują się pod nadzorem lub zostały poinstruowane na temat bezpiecznego użytkowania urządzenia i rozumieją związane z tym zagrożenia.Dzieciom nie wolno bawić się urządzeniem.
• Czyszczenie i konserwacja nie mogą być wykonywane przez dzieci bez nadzoru.
• Dzieci w wieku poniżej 3 lat należy trzymać z dala od urządzenia, chyba że są pod stałym nadzorem.
• Dzieci w wieku od 3 lat do mniej niż 8 lat mogą jedynie włączać/wyłączać urządzenie pod warunkiem, że zostało ono umieszczone lub zainstalowane w przeznaczonej dla niego normalnej pozycji roboczej oraz że zapewniono im nadzór lub zostały poinstruowane na temat bezpiecznego użytkowania urządzenia i rozumieją związane z tym zagrożenia. Dzieciom w wieku od 3 lat do mniej niż 8 lat nie wolno podłączać, regulować i czyścić urządzenia ani wykonywać czynności konserwacyjnych przez użytkownika
• Trzymaj niemowlęta i dzieci z daleka od wszelkich materiałów opakowaniowych, takich jak plastikowe torby - niebezpieczeństwo uduszenia.

1.3 Wskazówki dotyczące bezpieczeństwa elektrycznego

• Podczas instalacji, naprawy lub serwisowania grzejnika należy go wyłączyć i odłączyć od prądu. Przed montażem należy sprawdzić czy grzejnik nie jest uszkodzony.
• Jeśli grzejnik lub przewód zasilający są w jakikolwiek sposób uszkodzone, NIE używaj grzejnika.



UWAGA: Niektóre części tego produktu mogą być bardzo gorące i powodować oparzenia. Szczególną uwagę należy zwrócić na miejsca, w których obecne są dzieci i osoby bezbronne.



OSTRZEŻENIE: Nie należy używać tego grzejnika w małych pomieszczeniach, w których przebywają osoby niebędące w stanie samodzielnie opuścić pomieszczenia, chyba że zapewniony zostanie stały nadzór nad nimi.



OSTRZEŻENIE: Nie wolno używać grzejnika szklanego, jeśli szklana powierzchnia jest uszkodzona.

• NIE próbuj samodzielnie naprawiać grzejnika, spowoduje to utratę gwarancji.
• Jeśli grzejnik upadł, NIE WOLNO go używać.
• Niniejsza nagrzewnica jest przeznaczona do pracy przy napięciu 220–240 V, 50 Hz. Jeśli Twoja sieć zasilająca nie spełnia tych parametrów, NIE używaj grzejnika.
• Grzejnika nie wolno umieszczać bezpośrednio pod gniazdkiem elektrycznym

2. JAK DBAĆ O PANEL GRZEWCZY

2.1 Czyszczenie

Zawsze odłączaj grzejnik od prądu i poczekaj, aż całkowicie ostygnie przed czyszczeniem. Nigdy nie zanurzaj urządzenia w wodzie ani nie polewaj go wodą. Czyść grzejnik miękką, l e k k o wilgotną ściereczką. W przypadku modeli szklanych użyj miękkiej szmatki i środka do czyszczenia szkła. Nigdy nie używaj mokrej szmatki i pamiętaj o wysuszeniu grzejnika po czyszczeniu . Nie używaj żadnych materiałów ściernych, rozpuszczalników ani szorstkich gąbek czyszczących, ponieważ może to spowodować zarysowania lub inne nieodwracalne uszkodzenia. Przed ponownym uruchomieniem grzejnika musi on być całkowicie suchy.

2.2 Używanie / Praca

Należy pamiętać, że grzejnik może odbarwić się w trakcie użytkowania. Jest to spowodowane zanieczyszczeniem powietrza i nie jest usterką. Nie oklejaj grzejnika folią i nie maluj grzejnika samodzielnie. Może to spowodować uszkodzenie elementu grzejnego i unieważnienie gwarancji. Jeśli zauważysz jakikolwiek hałas, zapach, widoczne zmiany lub wyjątkowo wysokie temperatury, zaprzestań użytkowania i skontaktuj się z autoryzowanym sprzedawcą.

2.3 Naprawa

Naprawy gwarancyjne muszą być przeprowadzane przez specjalistów. Próba modyfikacji produktu lub samodzielnej naprawy spowoduje unieważnienie gwarancji.

2.4 Utylizacja

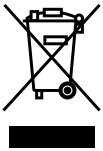

To oznaczenie wskazuje, że tego produktu nie należy wyrzucać wraz z innymi odpadami domowymi na terenie UE. Aby zapobiec możliwym szkodom dla środowiska lub zdrowia ludzkiego wynikającym z niekontrolowanego usuwania odpadów, należy je poddawać recyklingowi w sposób odpowiedzialny, aby promować zrównoważone ponowne wykorzystanie zasobów materialnych. Aby zwrócić używane urządzenie, skorzystaj z systemów zwrotu i zbiórki lub skontaktuj się ze sprzedawcą, u którego produkt został zakupiony. Mogą oddać ten produkt do bezpiecznego dla środowiska recyklingu.

3. MONTAŻ INSTALACJA

Uwaga: Akcesoria znajdujące się w zestawie przeznaczone są do montażu w pionie na litej ścianie. W przypadku montażu na innych typach ścian potrzebne będą odpowiednie mocowania (nie wchodzą w skład zestawu). Upewnij się, że ściana jest bezpieczna w montażu. Zdecydowanie zalecamy zlecenie montażu panelu wykwalifikowanemu elektrykowi lub instalatorowi.

Krok 1.
Użyj wspornika montażowego, aby zaznaczyć położenie otworu na ścianie.

Krok 2.
Wywierć otwory wiertłem 8 mm.

Krok 3.
Włóż kołki do otworów.

Krok 4.
Zamontuj wspornik na ścianie.

Krok 5.
Zamontuj wieszak na ręczniki do grzejnika.

Krok 6.
Zawiesić panel na wsporniku i przykręcić środkową dolną część grzejnika w celu zabezpieczenia mocowania.

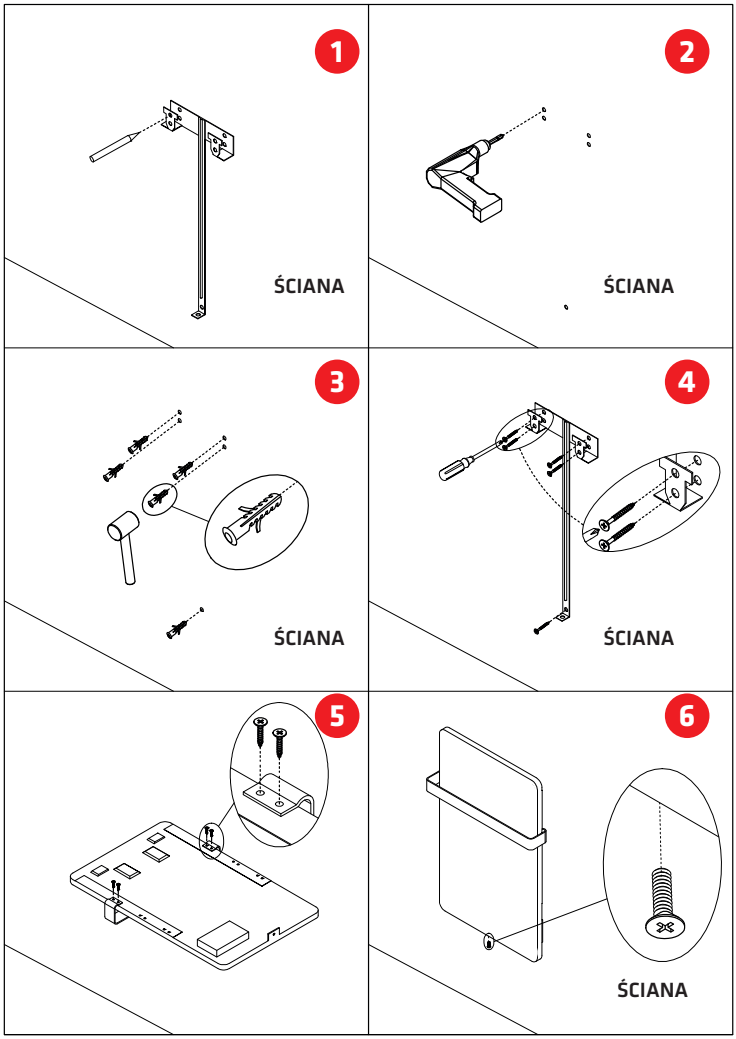

4. Obsługa

4.1 Ogólne wprowadzenie do inteligentnego sterowania

Urządzenie posiada zintegrowaną skrzynkę sterującą z ekranem dotykowym WiFi, co oznacza, że do sterowania grzejnikiem nie jest potrzebny dodatkowy termostat. Panelem można sterować ręcznie za pomocą ekranu dotykowego ręcznego sterowania znajdującego się w prawym dolnym rogu szklanej powierzchni lub obsługiwać go za pomocą smartfona. Po podłączeniu grzejnika do aplikacji smartfon przejmie sterowanie wraz ze skrzynką kontrolną. Jeśli Twój internet w domu nie działa, nadal możesz obsługiwać grzejnik za pomocą ekranu dotykowego, wystarczy wyłączyć grzejnik i włączyć go ponownie po kilku sekundach. Gdy grzejnik zostanie ponownie podłączony do Wi-Fi, ponownie połączy się z siecią automatycznie .

4.2 Opis ekranu dotykowego

1. Wyłącznik zasilania
2. Ekran
3. Przycisk +
4. Przycisk -
5. Minutnik
6. Wskaźnik Wi-Fi

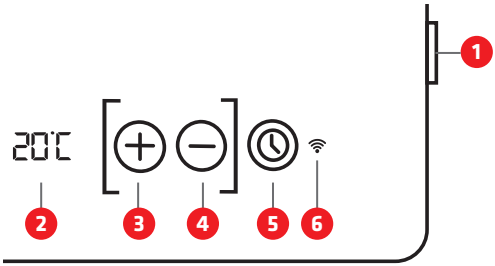

4.3 Sterowanie ręczne za pomocą przycisków na ekranie dotykowym

Aktywuj przełącznik zasilania, na ekranie pojawi się aktualny odczyt temperatury w pomieszczeniu. Dostosuj żądaną temperaturęw pomieszczeniu, naciskając przycisk "**-**" lub "**+**".

Aby ręcznie ustawić timer, możesz nacisnąć przycisk Minutnik, a na ekranie pojawi się „**1H**", co oznacza, że grzejnik będzie działał według timera odliczającego i wyłączy się po 1 godzinie. Naciśnij ponownie, aby przejść do „**2H**", następnie „**3H**" i tak dalej (do 24 godzin).

Naciśnij i przytrzymaj przycisk „**+**" przez 3 sekundy, aby włączyć/wyłączyć grzejnik za pomocą ekranu dotykowego.

4.4 Blokada rodzicielska

Naciśnij jednocześnie przyciski „**+**" i „**-**" na 3 sekundy, aby włączyć tryb blokady rodzicielskiej, na ekranie pojawi się „**CL**". Naciśnij ponownie „**+**" i „**-**", aby wyjść z trybu blokady rodzicielskiej.

4.5 Wykrywanie otwartego okna

Ten grzejnik posiada funkcję wykrywania otwartego okna, domyślnie funkcja ta była wyłączona i możesz aktywować „wykrywanie otwartego okna" po podłączeniu grzejnika do aplikacji. Gdy funkcja jest włączona, grzejnik będzie monitorował system grzewczy, w przypadku gwałtownego spadku temperatury w krótkim czasie, na ekranie zacznie migać komunikat „**OPE**" , system wyłączy grzejnik na 30 minut, a następnie powróci do normalnej pracy . Naciśnięcie dowolnego przycisku pomiędzy grzejnikiem spowoduje powrót do normalnej pracy.

4.6 Kalibracja temperatury

Włącz grzejnik, odczyt temperatury wyświetli się na ekranie, naciśnij i przytrzymaj przycisk Timera przez 5 sekund, aby wejść do kalibracji temperatury, edytuj liczbę, naciskając przycisk „**+**" lub „**-**" (można regulować w zakresie +5/ -5 stopni). Jeśli włączysz termostat, a na ekranie pojawi się „**OFF**", naciśnij i przytrzymaj przycisk „**+**" przez 3 sekundy, wyświetli się odczyt temperatury, a następnie naciśnij i przytrzymaj przycisk timera, aby przejść do kalibracji.

4.7 Tryb fabryczny

Jeśli podczas działania wystąpią jakiekolwiek problemy (w tym połączenie Wi-Fi), wypróbuj tryb fabryczny, aby zresetować grzejnik. Włącz grzejnik, odczyt temperatury wyświetli się na ekranie, naciśnij i przytrzymaj przycisk „**-**" przez 10 sekund, aby zresetować grzejnik

4.8 Obsługa Wi-Fi i aplikacji:

4.8.1 Jak pobrać aplikację

Zeskanuj kod QR po prawej stronie, aby rozpocząć procedurę pobierania aplikacji Termofol Smart. Możesz też pobrać aplikację w sklepie APP Store lub Google Play.

Android

Apple

4.8.2 Połącz się z Wi-Fi:

Krok 1: Włącz grzejnik. Sygnał WIFI zacznie szybko migać. Otwórz aplikację na swoim smartfonie i dodaj swoje urządzenie. Wybierz „Dodaj urządzenie", następnie „Dodaj ręcznie", a następnie wybierz „Grzejnik", aby dodać urządzenie

Krok 2: Wprowadź hasło WIFI do swojej sieci domowej. Upewnij się, że Twoja domowa sieć Wi-Fi działa, a grzejnik i smartfon trzymaj jak najbliżej routera Wi-Fi. Należy pamiętać, że ten grzejnik działa tylko z sieciami WIFI 2,4 GHz, obecnie nie obsługuje sieci 5 GHz. Upewnij się także, że router internetowy ma wystarczającą pojemność, aby dodać nowe urządzenie.

Krok 3: Poczekaj, aż status połączenia pokaże 100%, aby zakończyć ustawienia, a sygnał WIFI na urządzeniu przestanie migać. Jeśli grzejnik nie może się połączyć, wyłącz grzejnik i włącz go ponownie po kilku sekundach, aby spróbować ponownie.

Jeśli nadal nie możesz nawiązać połączenia, wyłącz grzejnik i włącz go ponownie po kilku sekundach. Naciśnij i przytrzymaj przycisk „Timer" na ekranie dotykowym przez 5 sekund, aż wskaźnik Wi-Fi zacznie powoli migać. Jeśli wszystko powyższe nie działa, a pojedyncza kontrolka Wi-Fi miga zgodnie z oczekiwaniami, spróbuj odłączyć już podłączone urządzenie inteligentne od bieżącego routera Wi-Fi i spróbuj podłączyć grzejnik do routera Wi-Fi.

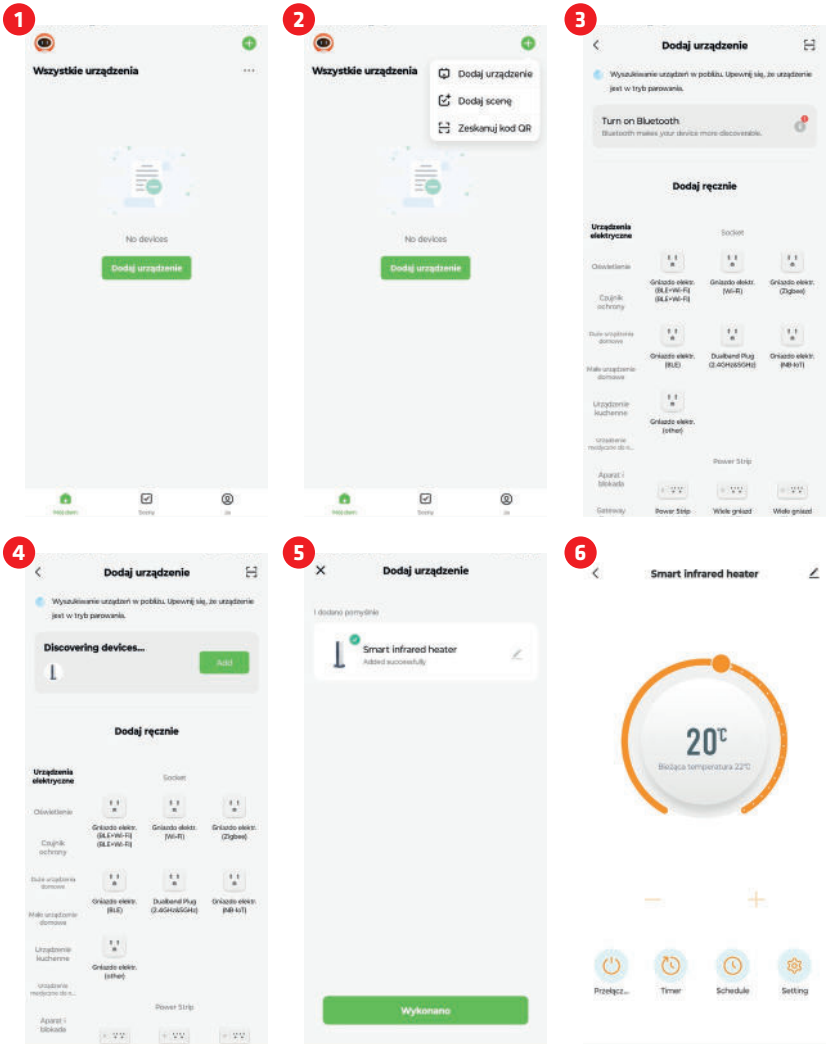

4.8.3 Rozłączanie WiFi

Jeśli chcesz odłączyć Wi-Fi swojego obecnego grzejnika, naciśnij i przytrzymaj przycisk „**Timer**" na ekranie dotykowym przez 5 sekund, aż wskaźnik Wi-Fi zacznie ponownie migać. Teraz grzejnik działa ręcznie bez Wi-Fi.

4.8.4 Włączanie/wyłączanie funkcji Wi-Fi

Dłuższe naciśnięcie „-" na 10 sekund umożliwia wyłączenie funkcji Wi-Fi tego grzejnika, a ikona sygnału Wi-Fi na ekranie zniknie. Naciśnij ponownie długo przycisk „-", aby go włączyć.

5. DANE TECHNICZNE

Model	TF-LW400	TF-LB400	TF-LW800	TF-LB800
Moc	400W 220-240V, 50HZ	400W 220-240V, 50HZ	800W 220-240V, 50HZ	800W 220-240V, 50HZ
Rozmiar	46.5 x 84.5 cm	46.5 x 84.5 cm	55 x 115 cm	55 x 115 cm
Montaż	Ścienny	Ścienny	Ścienny	Ścienny
Stopień IP	IP44	IP44	IP44	IP44
Waga	7 kg	7 kg	11.8 kg	11.8 kg
Kolor	Biały	Czarny	Biały	Czarny

6. Gwarancja

TERMOFOL oferuje 2-letnią gwarancję produkcyjną. Numer seryjny można znaleźć na tylnej stronie grzejnika Prosimy ozachowanie niniejszej instrukcji na wypadek przyszłych roszczeń gwarancyjnych. W okresie gwarancyjnym liczonym od daty zakupu firma TERMOFOL naprawi lub wymieni grzejnik, jeżeli usterka wynika z wad w wykonaniu lub materiałach. W przypadku roszczeń gwarancyjnych należy skontaktować się z lokalnym sprzedawcą firmy TERMOFOL i zwrócić grzejnik wraz z dowodem zakupu. Gwarancja obejmuje wyłącznie naprawę lub wymianę grzejnika, a firma TERMOFOL nie ponosi odpowiedzialności za jakiekolwiek inne powstałe koszty, takie jak koszty instalacji lub jakiekolwiek inne straty wtórne, niezależnie od ich poniesienia. Należy pamiętać, że jakakolwiek ingerencja lub otwarcie grzejnika powoduje utratę gwarancji. Usunięcie numeru seryjnego z tyłu grzejnika również powoduje utratę gwarancji. Nie należy usuwać żadnych etykiet znajdujących się z tyłu grzejnika. Wszelkie uszkodzenia grzejnika spowodowane przez użytkownika nie są objęte niniejszą gwarancją. Obejmuje to zadrapania na powierzchni. TERMOFOL nie ponosi odpowiedzialności za jakiekolwiek szkody, straty lub obrażenia spowodowane wnikaniem wody lub wilgoci, przypadkowymi uszkodzeniami, niewłaściwą obsługą, uderzeniami zewnętrznymi, naprawami lub regulacją przez osoby nieupoważnione lub nieprzestrzeganiem odpowiednich środków ostrożności dotyczących bezpieczeństwa, konserwacji i instalacji określonych w niniejszej instrukcji.

TERMOFOL

KARTA GWARANCYJNA

MIEJSCE INSTALACJI

DANE INSTALATORA

Nazwa firmy

Imię i Nazwisko

Adres (ulica, nr)

Kod

Miejscowość

NIP

Telefon

Data

Podpis instalatora

Pieczątka instalatora

www.termofol.pl

biuro@termofol.pl

+48 (12) 376 86 00

Miejsce na tabliczkę znamionową

TERMOFOL

INSTALLATION MANUAL

INTELLIGENT INRARED BATHROOM HEATING PANEL

with WiFi remote control

TF-LB400 | TF-LB800 | TF-LW400 | TF-LW800



ENG

Installation and user manual

Note: Please read the instructions before starting the installation!

Read the installation and operating instructions completely before starting any installation works and save the instructions for later use.



Before using this heater, please refer to the corresponding section in this instruction manual.

SYMBOLS DESCRIPTION

CE

The product complies with European directives.

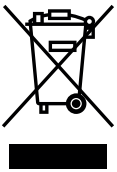

The crossed-out wheeled bin symbol indicates that the item should be disposed of separately from household waste. The item should be handed in for recycling in accordance with local environmental regulations for waste disposal. By separating a marked item from household waste, you will help reduce the volume of waste sent to incinerators or land-fills and minimise any potential negative impact on human health and the environment.



WARNING: In order to avoid the heater overheating, do not cover it

1. SAFETY INSTRUCTIONS
TO REDUCE THE RISK OF FIRE, ELECTRIC SHOCK OR INJURY:

1.1 Product related safety warnings

• The infrared heaters operate at a surface temperature of around 95°C when wall mounted. Do NOT touch the heater when switched on.
• Prolonged contact may cause injuries or burns.
• Do NOT cover the heater with anything. Covering may cause overheating and can result in fire.
• The heater should NOT be used to dry textiles and no objects shall be placed or leaned against the heater.
• Keep a distance of at least 40cm in the front and 20cm on the sides to any object,wall. Failure to do so will cause heat to build up behind the heater and will void your warranty.
• This heater is designed to be wall mounting, please don't mount them on the ceiling.
• This heater can be easily operated using your smartphone, via the same WLAN, via a different WLAN, or via a 3G or 4G mobile network. This makes it possible to operate your heater remotely, without your direct supervision. However, please make sure that all safety precautions stated in this manual must be taken even with remote operation.

1.2 Dangers for children and persons with limited abilities

This appliance can be used by children aged from 8 years and above and persons with reduced physical, sensory or mental capabilities or lack of experience and knowledge if they have been given supervision or instruction concerning use of the appliance in a safe way and understand the hazards involved. Children shall not play with the appliance. Cleaning and user maintenance shall not be made by children without supervision.
• Children of less than 3 years should be kept away unless continuously supervised.
• Children aged from 3 years and less than 8 years shall only switch on/off the appliance provided that it has been placed or installed in its intended normal operating position and they have been given supervision or instruction concerning use of the appliance in a safe way and understand the hazards involved. Children aged from 3 years and less than 8 years shall not plug in, regulate and clean the appliance or perform user maintenance
• If the supply cord is damaged, it must be replaced by the manufacturer, its service agent or similarly qualified persons in order to avoid a hazard.
• Keep away babies and children from all packaging material such as plastic bags to avoid danger of suffocation.

1.3 Electric safety directions

• When installing, repairing or servicing the heater it must be turned off and disconnected from power. Before installation please check if the heater is free of damages.
• If the heater or the power cord is damaged in any form do NOT use the heater.



CAUTION – Some parts of this product can become very hot and cause burns. Particular attention has to be given where children and vulnerable people are present.



Do NOT operate the heater in small rooms when occupied by people not capable of leaving the room by themselves. The surface of the heater can reach a surface temperature of up to 95°C, keep out of reach of children and disabled persons.



WARNING: The glass heater must not be used if the glass surface is damaged

• DO NOT attempt to repair the heater by yourself, this will void your warranty.
• If the heater has been dropped do NOT operate it.
• This heater is designed to operate at 220V-240V, 50Hz AC. If your supply mains do not comply with this, do NOT use the heater.
• The heater must not be located immediately below a socket-outlet.

2. HOW TO CARE FOR YOUR TERMOFOL HEATER

2.1 Cleaning

Always unplug your heater and let it cool down completely before cleaning. Never dip into water and never splash water on it. Clean the heater with a soft damp cloth. Use a soft cloth and glass cleaner. Never use a wet cloth and make sure to dry the heater when clean with a dry cloth. Do not use any abrasive materials, solvents or harsh cleaning sponges as this could cause scratches or other irreparable damage. Before operating the heater again it must be completely dry.

2.2 Using/Working

Please note that the heater may discolour with use. This is due to airborne pollution and is not a fault. Do not cover your heater with a picture foil and do not paint or print the heater yourself. This might cause damage to the heating element and will void your warranty. If you notice any noise, smells, visible changes or exceptionally high temperatures please discontinue use and contact an authorised dealer.

2.3 Repair

Repairs must be carried out by Termofol directly. If you attempt to alter the product or to proceed with any repairs yourself it will void your warranty.

2.4 Disposal

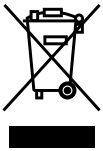

This marking indicates that this product should not be disposed with other household wastes throughout the EU. To prevent possible harm to the environment or human health from uncontrolled waste disposal, recycle it responsibly to promote the sustainable reuse of material resources. To return your used device, please use the return and collection systems or contact the retailer where the product was purchased. They can take this product for environmental safe recycling.

3. MOUNTING INSTALLATION

Note: The kit supplied in the package is designed for mounting vertically on a solid wall. If mounted onto other types of walls, you will need appropriate fixings (not supplied). Please make sure the wall is safe to mount. We highly recommend to have the panel installed by a qualified electrician or installer.

Step 1.
Use the mounting bracket to mark the position of the hole on the wall.

Step 2.
Drill holes using a 8mm drill.

Step 3.
Insert the dowels into the holes.

Step 4.
Install the bracket on the wall.

Step 5.
Install the towel rail to the heater.

Step 6.
Hang the panel onto the bracket and screw in the middle bottom part of the heater to secure the mounting.

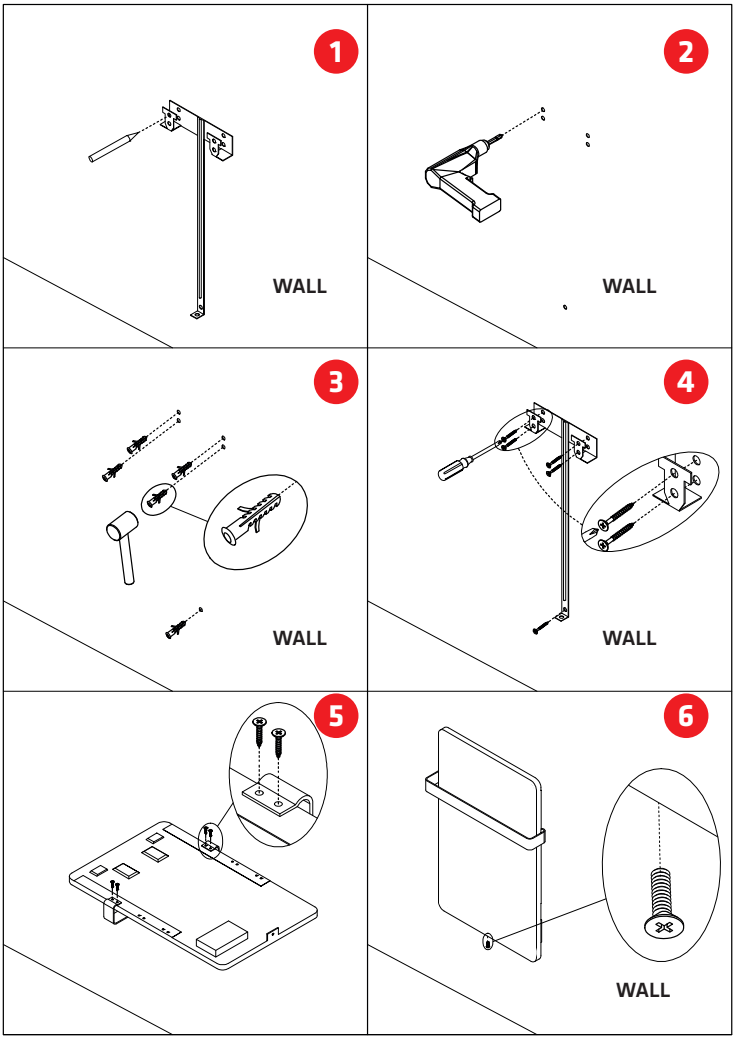

4. OPERATION

4.1 General Introduction to the Smart Control

The TF-LW / LB models have an integrated WiFi touchscreen control box, meaning there is no other additional thermostat needed to control the heater. The panel can either be controlled manually using the manual control touch screen on the right bottom of the glass surface or be operated via smartphone. Once the heater has been connected to the APP, the smart phone will take the control together with the control box. If your home internet is not working, it is still possible to operate the heater via touchscreen, just power off the heater and power on again after a few seconds, once the heater is re-connected to the WiFi, the heater will reconnect to the smart phone automatically.

4.2 Touch control button description

1. Power switch
2. Screen
3. + button
4. - button
5. Timer
6. Wi-Fi indicator

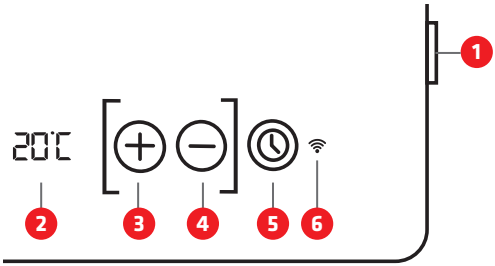

4.3 Manual Control via touch screen buttons

Activate the Power switch, the screen will show the current room temperature reading, adjust your desired room temperature by pressing the "**-**" or "**+**" button.

To set up the timer manually, you can press the Timer button, and the screen will show "**1H**"- meaning the heater will operate on the countdown timer and will power off after 1 hour. Press again to shift to "**2H**", then "**3H**" and so on (up to 24 hours). Press and hold the "**+**" button for 3 seconds to turn on/off the heater via touchscreen.

4.4 Child lock

Press the "**+**" and "**-**" button together for 3 seconds to activate the child lock mode, the screen will show "**CL**". Press the "**+**" and "**-**" again to quit the child lock mode.

4.5 Open window detection

This heater has the function of open window detection, by default the function was off and you can activate the "open window detection" after connecting your heater to the APP. When the function is on, the heater will monitor your heating system, incase there is a dramatic temperature decreasing in a short period, "**OPE**" will flashing on the screen, the system will shut off the heater for 30 minutes and then back to normal operation. By pressing any button in between the heater will go back to normal operation.

4.6 Temperature calibration

Power on the heater, the temperature reading will display on the screen, press and hold the Timer button for 5seconds to enter the temperature calibration, edit the number by pressing the "**+**" or "**-**" button (you can adjust between +5/-5degree). If you power on the thermostat and screen shows "**OFF**", press and hold the "**+**" button for 3 seconds, the temperature reading will display and then press and hold the timer button to enter the calibration.

4.7 Factory mode

If you have any issue during the operation (including wifi connection), please try the factory mode to reset your heater. Power on the heater, the temperature reading will display on the screen, press and hold the "**-**" button for 10 seconds to reset the heater

4.8 Wi-Fi and APP operation:

4.8.1 How to download the APP

Scan the QR code on the right side to start the procedure to download the APP, or you can download the APP "Termofol Smart" on APP Store or Google play, open the APP and register with your phone number or Email address.

Android

Apple

4.8.2 Connect to WIFI:

Step 1: Turn on the heater. The WIFI signal will start to flash rapidly. Open the APP on your smartphone and add your device. Choose "Add Device", then "Add Manually", and then choose "Thermostat" to add the device.

Step 2: Enter the WIFI password of your home network. Please make sure your home WIFI is working and keep the heater and smartphone as close as possible to the WIFI router. Please notice that this heater is only working with 2.4GHz WIFI networks, it doesn't support 5GHz networks currently. Also, make sure your internet router has enough capacity to add a new device.

Step 3: Wait till the connection status shows 100% to finish the settings and the WIFI signal on the control box will stop flashing.

If you still fail to establish aconnection, please power off the heater and power it back on again after a few seconds. Long press the "Timer" button on the touch screen for 5 seconds until the Wifi indicator is flashing slowly andrepeat the connection process under the AP mode.

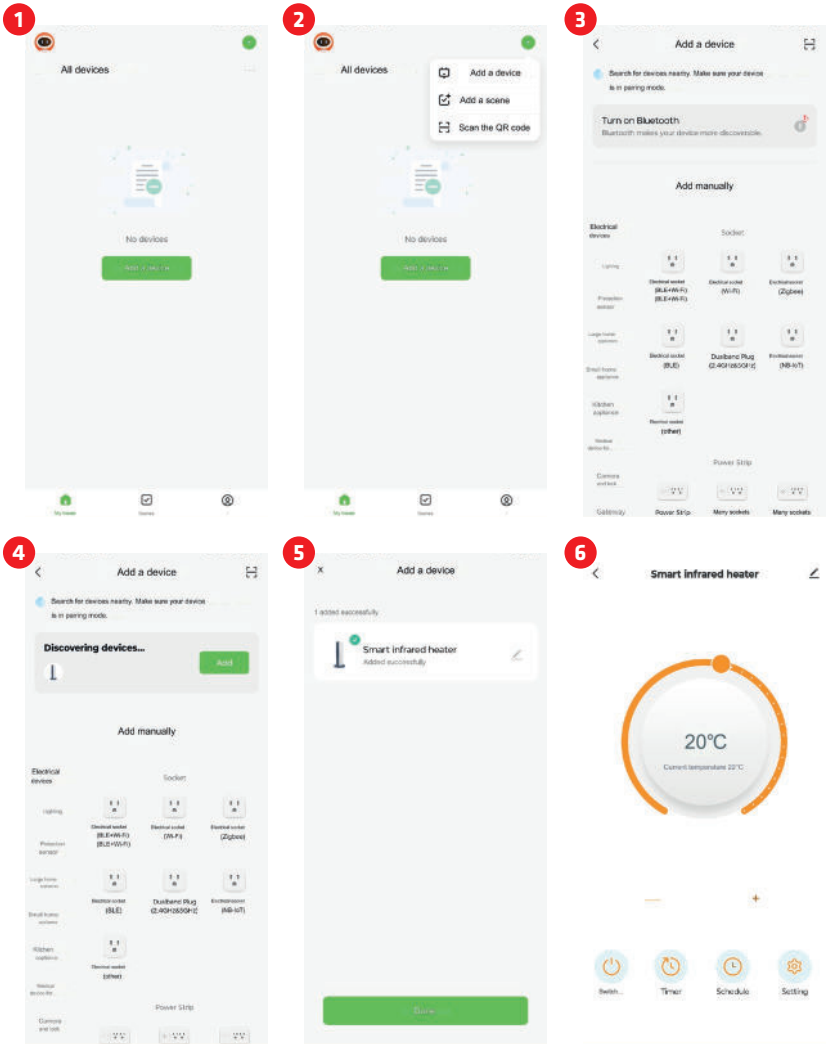

4.8.3 Disconnect the Wi-Fi

If you would like to disconnect the Wi-Fi of your current heater, long press the "Timer" button on the touch-screen for 5 seconds until the Wi-Fi indicator start to flashing again. Now the heater is operating manually without Wi-Fi.

4.8.4 Wi-Fi function on/off

Long press "-" button for 10 seconds you are able to turn off the Wifi function of this heater and the wifi signal on the screen will disappear, long press "-" button again to turn it on.

5. TECHNICAL SPECIFICATIONS

Model	TF-LW400	TF-LB400	TF-LW800	TF-LB800
Power	400W 220-240V, 50HZ	400W 220-240V, 50HZ	800W 220-240V, 50HZ	800W 220-240V, 50HZ
Size	46.5 x 84.5 cm	46.5 x 84.5 cm	55 x 115 cm	55 x 115 cm
Mounting	Wall	Wall	Wall	Wall
IP protection	IP44	IP44	IP44	IP44
Weight	7 kg	7 kg	11.8 kg	11.8 kg
Color	White	Black	White	Black

6. WARRANTY

Termofol offers a 2-year manufacturing warranty on this product. You can find the serial number on the back side of the heater. Please always keep this manual in case of future warranty claims. Within the warranty period rom date of purchase, Termofol will repair or replace your heater where the fault is due to defects in workmanship or materials. Please contact with Termofol in the event of a warranty claim and return the heater together with proof of purchase. The warranty covers the repair or replacement of the heater only and Termofol shall not be liable for any other occurring costs such as installation cost or any other consequential losses however incurred. Please note that tampering with or opening the heater in any way will void your warranty. The removal of the serial number on the back of the heater will also void this warranty. All labels on the back of the heater shall not be removed. Any damages to the heater caused by the user are not covered by this warranty. This includes scratches on the surface. Termofol is not responsible for any damages, losses or injuries due to ingress of water or moisture, accidental damage, mishandling, external impact, repairs or adjustment by unauthorized persons or failure to follow the correct safety, maintenance and installation precautions stated in this manual.

TERMOFOL

WARRANTY CARD

PLACE OF INSTALLATION

FITTER'S DETAILS

Name of company

Forename and surname

Address (street, no.)

Postal code

Locality

NIP

Tel.

Date

Fitter's signature

Fitter's stamp

www.termofol.com

biuro@termofol.pl

+48 (12) 376 86 00

Place for the nameplate