TERMOFOL

INSTRUKCJA OBSŁUGI

SUFITOWY PANEL GRZEWCZY

z oświetleniem LED

TF-SP400 | TF-SP800

+ BEZPRZEWODOWY STEROWNIK

RFC03



PL **ENG**

Instrukcja instalacji i obsługi
Installation and user manual

Uwaga: Przed rozpoczęciem instalacji przeczytaj instrukcję!
Note: Please read the instructions before starting the installation!

Przed rozpoczęciem jakichkolwiek prac instalacyjnych przeczytaj w całości instrukcję montażu i obsługi i zachowaj ją do późniejszego wykorzystania.



Przed użyciem grzejnika należy zapoznać się z odpowiednim rozdziałem niniejszej instrukcji obsługi.

OPIS SYMBOLI



Zgodnie z dyrektywami europejskimi mającymi zastosowanie do tego produktu.

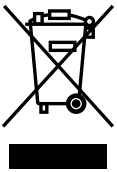

Symbol przekreślonego kosza na śmieci oznacza, że przedmiot należy utylizować oddzielnie od odpadów domowych. Przedmiot należy przekazać do recyklingu zgodnie z lokalnymi przepisami ochrony środowiska dotyczącymi usuwania odpadów. Oddzielając oznaczony przedmiot od odpadów domowych, pomożesz zmniejszyć ilość odpadów kierowanych do spalarni lub na składowiska i zminimalizować potencjalny negatywny wpływ na zdrowie ludzi i środowisko.



UWAGA: Aby uniknąć przegrzania grzejnika, nie należy go zakrywać.

1. INSTRUKCJE BEZPIECZEŃSTWA
ABY ZMNIEJSZYĆ RYZYKO POŻARU, PORAŻENIA PRĄDEM LUB OBRAŻEŃ:

1.1 Ostrzeżenia dotyczące bezpieczeństwa związane z produktem
• Promienniki podczerwieni działają przy temperaturze powierzchni około 110°C w przypadku montażu na suficie. NIE dotykaj włączonego grzejnika.
• Długotrwały kontakt może spowodować obrażenia lub oparzenia.
• NIE przykrywaj grzejnika. Przykrycie może spowodować przegrzanie i pożar.
• NIE należy używać grzejnika do suszenia tekstyliów i nie należy na nim stawiać ani opierać żadnych przedmiotów przeciwko grzejnikowi.
• Zachowaj odległość co najmniej 40 cm z przodu i 20 cm po bokach od wszelkich przedmiotów, ścian. Niezastosowanie się do tego zalecenia spowoduje gromadzenie się ciepła za grzejnikiem i unieważni gwarancję.
• Ten grzejnik jest przeznaczony do montażu na ścianie lub suficie.

1.2 Zagrożenia dla dzieci i osób o ograniczonych zdolnościach
• To urządzenie może być używane przez dzieci w wieku od 8 lat i starsze oraz osoby o ograniczonych zdolnościach fizycznych, sensorycznych lub umysłowych lub nieposiadające doświadczenia i wiedzy, jeśli znajdują się pod nadzorem lub zostały poinstruowane na temat bezpiecznego użytkowania urządzenia i rozumieją związane z tym zagrożenia. Dzieciom nie wolno bawić się urządzeniem.
• Czyszczenie i konserwacja nie mogą być wykonywane przez dzieci bez nadzoru.
• Dzieci w wieku poniżej 3 lat należy trzymać z dala od urządzenia, chyba że są pod stałym nadzorem.
• Dzieci w wieku od 3 lat do mniej niż 8 lat mogą jedynie włączać/wyłączać urządzenie pod warunkiem, że ostało ono umieszczone lub zainstalowane w przeznaczonej dla niego normalnej pozycji roboczej oraz że zapewniono im nadzór lub zostały poinstruowane na temat bezpiecznego użytkowania urządzenia i rozumieją związane z tym zagrożenia. Dzieciom w wieku od 3 lat do mniej niż 8 lat nie wolno podłączać, regulować i czyścić urządzenia ani wykonywać czynności konserwacyjnych przez użytkownika
• Jeżeli przewód zasilający jest uszkodzony, musi zostać wymieniony przez wykwalifikowaną osobę, aby uniknąć zagrożenia.
• Trzymaj niemowlęta i dzieci z daleka od wszelkich materiałów opakowaniowych, takich jak plastikowe torby - niebezpieczeństwo uduszenia.

1.3 Wskazówki dotyczące bezpieczeństwa elektrycznego
• Podczas instalacji, naprawy lub serwisowania grzejnika należy go wyłączyć i odłączyć od prądu. Przed montażem należy sprawdzić czy grzejnik nie jest uszkodzony. Jeśli grzejnik lub przewód zasilający są w jakikolwiek sposób uszkodzone, NIE używaj grzejnika i kontaktu skontaktuj się ze sprzedawcą w celu naprawy lub wymiany. Naprawy, konserwacja i wszelkie zmiany muszą być wykonane być przeprowadzane przez wyfwalifikowanych specjalistów.
• NIE próbuj samodzielnie naprawiać grzejnika, spowoduje to utratę gwarancji.



UWAGA: Niektóre części tego produktu mogą być bardzo gorące i powodować oparzenia. Szczególną uwagę należy zwrócić na miejsca, w których obecne są dzieci i osoby bezbronne.



OSTRZEŻENIE: Nie należy używać tego grzejnika w małych pomieszczeniach, w których przebywają osoby niebędące w stanie samodzielnie opuścić pomieszczenia, chyba że zapewniony zostanie stały nadzór nad nimi.

• Jeśli grzejnik upadł, NIE WOLNO go używać. Upewnij się, że jest wolny od jakichkolwiek uszkodzeń.
• Niniejsze urządzenie jest zaprojektowane do pracy przy napięciu 230 V, 50 Hz AC. Jeśli sieć zasilająca nie jest zgodna z tymi parametrami NIE używaj grzejnika.
• Grzejnika nie wolno umieszczać bezpośrednio pod gniazdkiem elektrycznym
• OSTRZEŻENIE: Nie należy używać tego grzejnika w małych pomieszczeniach, w których przebywają osoby niebędące w stanie samodzielnie opuścić pomieszczenia, chyba że zapewniony zostanie stały nadzór nad nimi.

2. JAK DBAĆ O PANEL GRZEWCZY

2.1 Czyszczenie

Zawsze odłączaj grzejnik od prądu i poczekaj, aż całkowicie ostygnie przed czyszczeniem. Nigdy nie zanurzaj urządzenia w wodzie ani nie polewaj go wodą. Czyść grzejnik miękką, lekko wilgotną ściereczką. Używaj miękkiej szmatki i środka do czyszczenia szkła. Nigdy nie używaj mokrej szmatki i pamiętaj o wysuszeniu grzejnika po czyszczeniu. Nie używaj żadnych materiałów ściernych, rozpuszczalników ani szorstkich gąbek czyszczących, ponieważ może to spowodować zarysowania lub inne nieodwracalne uszkodzenia. Przed ponownym uruchomieniem grzejnika musi on być całkowicie suchy.

2.2 Używanie/Praca

Nie oklejaj grzejnika folią i nie maluj samodzielnie grzejnika. Może to spowodować uszkodzenie elementu grzejnego i unieważnienie gwarancji. Jeśli zauważysz jakikolwiek hałas, zapach, widoczne zmiany lub wyjątkowo wysokie temperatury, zaprzestań użytkowania i skontaktuj się z autoryzowanym sprzedawcą.

2.3 Naprawy

Naprawy gwarancyjne muszą być przeprowadzane przez specjalistów. Próba modyfikacji produktu lub samodzielnej naprawy spowoduje unieważnienie gwarancji.

2.4 Utylizacja

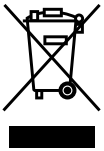

To oznaczenie wskazuje, że tego produktu nie należy wyrzucać wraz z innymi odpadami domowymi na terenie UE. Aby zapobiec możliwym szkodom dla środowiska lub zdrowia ludzkiego wynikającym z niekontrolowanego usuwania odpadów, należy je poddawać recyklingowi w sposób odpowiedzialny, aby promować zrównoważone ponowne wykorzystanie zasobów materialnych. Aby zwrócić używane urządzenie, skorzystaj z systemów zwrotu i zbiórki lub skontaktuj się ze sprzedawcą, u którego produkt został zakupiony. Mogą oddać ten produkt do bezpiecznego dla środowiska recyklingu.

3. MONTAŻ/INSTALACJA

Uwagi: Akcesoria znajdujące się w zestawie przeznaczone są do montażu na litym suficie. W przypadku montażu na suficie innego rodzaju potrzebne będą odpowiednie mocowania (nie wchodzą w skład zestawu). Upewnij się, że sufit jest bezpieczny w montażu. Zdecydowanie zalecamy, aby montaż panelu wykonał wykwalifikowany elektryk lub instalator autoryzowany przez firmę Termofol. Promiennik musi znajdować się w odległości co najmniej 20 cm od wszelkich przedmiotów, ścian, itp.

Krok 1.
Użyj dostarczonego szablonu, aby zaznaczyć położenie otworów w suficie.

Krok 2.
Wywierć otwory wiertłem 8mm.

Krok 3.
Włóż kołki do otworów

Krok 4.
Przykręć do sufitu 4 dostarczone wsporniki.

Krok 5.
Zamontuj panel na wsporniku

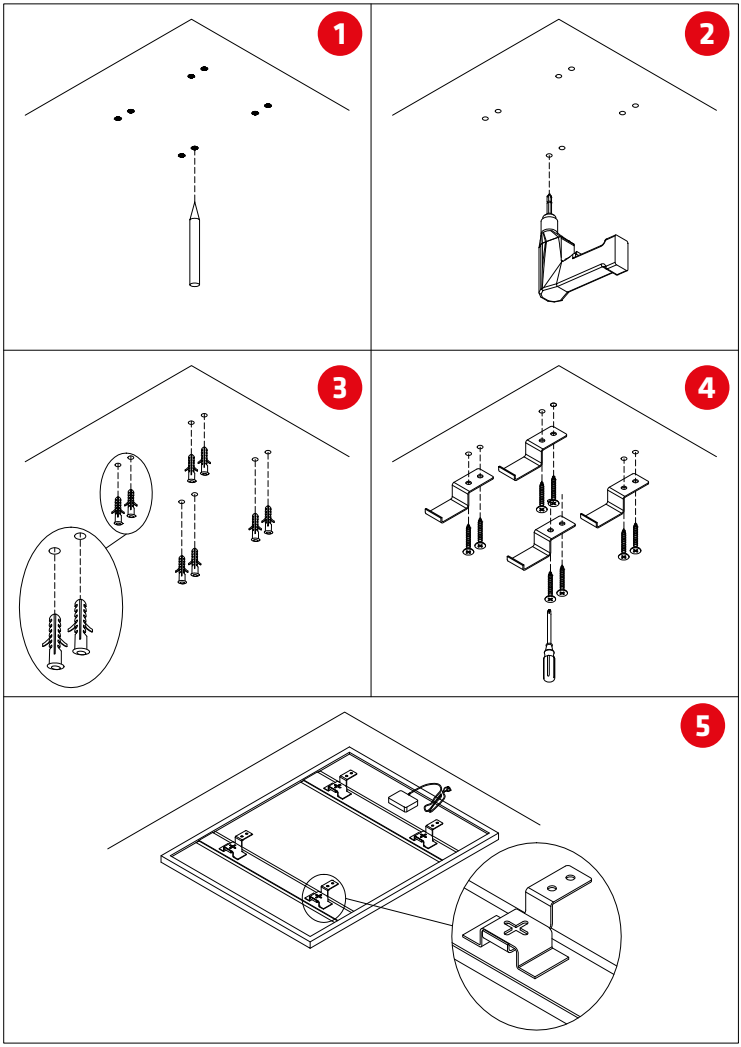

4. OBSŁUGA URZĄDZENIA

4.1 Opis

Grzejnik ten jest wyposażony we wbudowany odbiornik termostatu - RB02 - z tyłu panelu. Przed rozpoczęciem instalacji zalecamy w pierwszej kolejności sparowanie odbiornika z pilotem. Postępuj zgodnie z poniższymi instrukcjami, aby zakończyć parowanie z inteligentnym systemem sterowania.

Po prawej stronie zobacz rysunek świateł sygnalizacyjnych i przycisku zasilania.

1) Lampka sygnalizacyjna stanu parowania (**zielona lampka**)
2) Lampka sygnalizacyjna stanu ogrzewania (**czerwone światło**)
3) Przycisk "P"
4) Wyłącznik zasilania

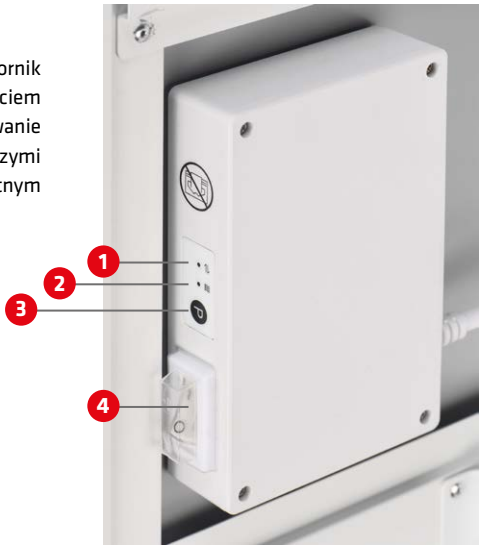

4.3 Parowanie z inteligentnym kontrolerem (RFC03)

Krok 1: Podłącz grzejnik do gniazdka elektrycznego, włącz wyłącznik zasilania RB02, naciśnij dwukrotnie przycisk"**P**", lampka "**lampka sygnalizacyjna parowania**" zacznie migać i będzie gotowa do parowania.

Krok 2: Wyłącz pilota (RFC03), naciśnij i przytrzymaj przycisk "**SET**". Na ekranie pilota pojawi się sygnał „**PAIR**". Poczekaj, aż „**kontrolka parowania**" przestanie migać i zacznie świecić na zielono, aby zakończyć parowanie. Proces parowania jest zakończony i RB02 będzie sterowany tylko przez RFC03.

Uwaga: Po procesie parowania i po sparowaniu RB02 i RFC03, lampka sygnalizacyjna parowania będzie zawsze włączona, a polecenia RB02 będą wydawane wyłącznie przez RFC03. Jeden RB02 można sparować tylko z jednym kontrolerem, jednakże jeden RFC03 można sparować z kilkoma panelami za pomocą RB02, jeśli znajdują się one w tym samym pomieszczeniu.

5. DANE TECHICZNE

Model	TF-SP400	TF-SP800
Moc	400W | 220-240V, 50HZ	800W | 220-240V, 50HZ
Wymiary	62 x 62 cm	62 x 122 cm
Montowanie	Sufit	Sufit
Waga	3,2 kg	5,5 kg
Stopień ochrony	IP44	IP44
Światło LED	3000K | 4000K | 6000K	3000K | 4000K | 6000K

6. GWARANCJA

TERMOFOL oferuje 2-letnią gwarancję produkcyjną. Numer seryjny można znaleźć na tylnej stronie grzejnika Prosimy ozachowanie niniejszej instrukcji na wypadek przyszłych roszczeń gwarancyjnych. W okresie gwarancyjnym liczonym od daty zakupu firma TERMOFOL naprawi lub wymieni grzejnik, jeżeli usterka wynika z wad w wykonaniu lub materiałach. W przypadku roszczeń gwarancyjnych należy skontaktować się z lokalnym sprzedawcą firmy TERMOFOL i zwrócić grzejnik wraz z dowodem zakupu. Gwarancja obejmuje wyłącznie naprawę lub wymianę grzejnika, a firma TERMOFOL nie ponosi odpowiedzialności za jakiekolwiek inne powstałe koszty, takie jak koszty instalacji lub jakiekolwiek inne straty wtórne, niezależnie od ich poniesienia. Należy pamiętać, że jakakolwiek ingerencja lub otwarcie grzejnika powoduje utratę gwarancji. Usunięcie numeru seryjnego z tyłu grzejnika również powoduje utratę gwarancji. Nie należy usuwać żadnych etykiet znajdujących się z tyłu grzejnika. Wszelkie uszkodzenia grzejnika spowodowane przez użytkownika nie są objęte niniejszą gwarancją. Obejmuje to zadrapania na powierzchni. TERMOFOL nie ponosi odpowiedzialności za jakiekolwiek szkody, straty lub obrażenia spowodowane wnikaniem wody lub wilgoci, przypadkowymi uszkodzeniami, niewłaściwą obsługą, uderzeniami zewnętrznymi, naprawami lub regulacją przez osoby nieupoważnione lub nieprzestrzeganiem odpowiednich środków ostrożności dotyczących bezpieczeństwa, konserwacji i instalacji określonych w niniejszej instrukcji.

TERMOFOL

TERMOFOL

INSTRUKCJA OBSŁUGI

BEZPRZEWODOWY STEROWNIK
RFC03

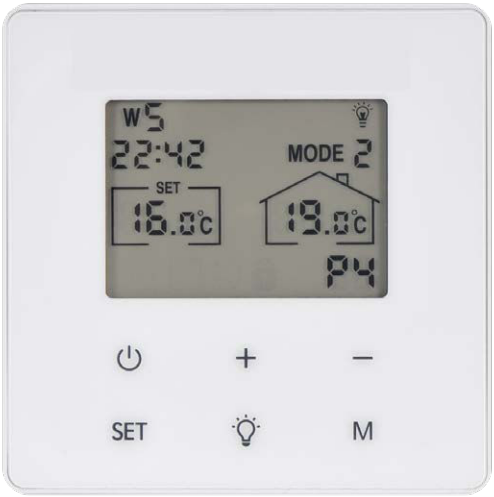

PL

Instrukcja instalacji i obsługi

Uwaga: Przed rozpoczęciem instalacji przeczytaj instrukcję!

1. WYŚWIETLACZ

1. Dzień tygodnia
2. Godzina
3. Ustawiona temperatura
4. Tryb pracy
5. Aktualna temperatura
6. Tryb programowania
7. Włączone ogrzewanie
8. Funkcja otwartego okna
9. Funkcja adaptacyjnego startu
10. Włączona blokada rodzicielska

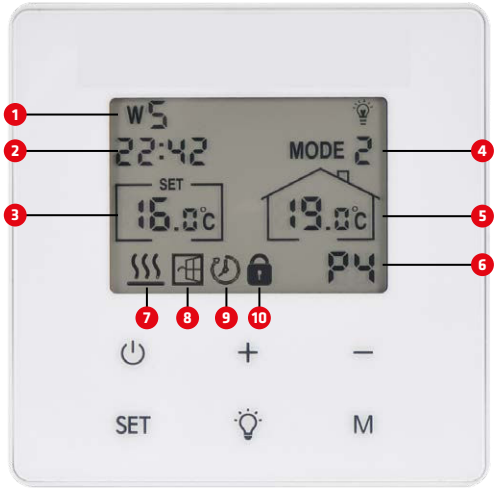

2. POŁĄCZENIE Z PANELEM

Dwukrotnie naciśnij przycisk „**P**" na odbiorniku, a lampka sygnalizacyjna zacznie migać. Wyłącz termostat, aż na ekranie pojawi się „**OFF**", naciśnij i przytrzymaj przycisk „**SET**", aż na ekranie pojawi się „**PAIR**", poczekaj, aż lampka sygnalizacyjna przestanie migać, aby zakończyć parowanie.

3. USTAWIENIA

Włącz termostat, naciśnij i przytrzymaj przycisk „**SET**" aż „**W1**" zacznie migać, edytuj dzień tygodnia naciskając przycisk „**-**" lub „**+**", zatwierdź przyciskiem „**SET**" i przejdź do ustawiania czasu , naciskając przycisk „**-**" lub „**+**" aby edytować czas, ponownie naciśnij przycisk „**SET**", aby zatwierdzić i przejść do kalibracji temperatury, możesz skalibrować czujnik temperatury w zakresie od „-5 do 5" stopni naciskając przycisk „ **-**" lub „**+**".

4. FUNKCJA WYKRYWANIA OTWARTEGO OKNA

Ten termostat posiada funkcję oszczędzania energii polegającą na wykrywaniu otwartego okna. Funkcję można włączać/wyłączać, naciskając i przytrzymując przycisk „**-**" przez 10 sekund.

5. START ADAPTACYJNEGO

Ten termostat posiada funkcję oszczędzania energii w postaci startu adaptacyjnego. Funkcję można włączać/wyłączać, naciskając i przytrzymując przycisk „**+**" przez 10 sekund.

6. TRYB PRACY GRZANIA

Naciśnij przycisk „**M**", aby przełączać się pomiędzy dwoma trybami pracy, **Mode1** oznacza tryb ręczny, **Mode2** oznacza tryb programu.

7. USTAWIENIE TRYBU PROGRAMU (MODE2)

PONIEDZIAŁEK - PIĄTEK				
Okres	**1**	**2**	**3**	**4**
Czas	**6:30**	**8:00**	**18:00**	**22:30**
Temp.	**21 °C**	**18 °C**	**21 °C**	**16 °C**

SOBOTA/NIEDZIELA				
Okres	**1**	**2**	**3**	**4**
Czas	**9:00**	**10:00**	**18:00**	**23:00**
Temp.	**21 °C**	**18 °C**	**21 °C**	**16 °C**

7.2. Edycja ustawień Mode2

a.) Naciśnij i przytrzymaj przycisk „**M**", aż na ekranie pojawi się **W1**.
b.) Wybierz dzień tygodnia, który chcesz edytować, naciskając przycisk „**-**" lub „**+**".
c.) Naciśnij przycisk „**M**", aby potwierdzić i rozpocząć modyfikację ustawienia czasu okresu 1, naciskając przycisk „**-**" lub „**+**".
d.) Ponowne naciśnięcie przycisku „**M**", aby rozpocząć modyfikację temperatury docelowej okresu 1.
e.) Kontynuuj, naciskając przycisk „**M**", aby przejść do ustawiania czasu drugiego okresu. Powtórz powyższą procedurę, aby zakończyć ustawienia pozostałych 3 okresów programu. Następnie przejdź do ustawiania następnego dnia aż do niedzieli i zakończ.

Aby pozostawić ustawienia pomiędzy, naciśnij **przycisk „zasilania"**.

8. STEROWANIE OŚWIETLENIEM

Termostat przeznaczony jest do sterowania promiennikiem podczerwieni oraz oświetleniem jako zestaw. Poniżej przedstawiono działanie oświetlenia:

Włączanie/wyłączanie oświetlenia:

Naciśnij **przycisk światła**, aby włączyć/wyłączyć oświetlenie.

Możliwość przyciemniania:

Naciśnij i przytrzymaj **przycisk światła**, aby przyciemnić.

Regulacja temperatury barwowej:

Naciskaj przycisk **„M"**, aż na ekranie pojawi się **„C1", „C2" lub „C3"**, co odnosi się do temperatury barwowej 3000K, 4000K i 6000K. Wybierz inną temperaturę barwową, naciskając przycisk „**M**".

9. TRYB BLOKADY TERMICZNEJ

Tryb blokady termicznej to specjalny tryb przeznaczony do użytku w takich przypadkach jak okres letni lub w warunkach, gdy nie chcesz zmieniać ustawień ogrzewania, ale chcesz mieć łatwiejszą kontrolę nad oświetleniem. Po przejściu w tryb Heat-lock, każdy przycisk zostanie zmieniony na przełącznik światła i nie będzie można go użyć do zmiany ustawień ogrzewania.

Aby przejść do trybu Heat-lock, naciśnij i przytrzymaj przycisk „Power", aż na ekranie pojawi się „**HL" (HEAT LOCK)**, aby wyjść, naciśnij i przytrzymaj przycisk „**Power**" ponownie, aż HEAT LOCK zniknie z ekranu.

10. ZABEZPIECZENIE PRZED DZIEĆMI

Naciśnij jednocześnie przyciski „**SET**" i „**M**", aby włączyć blokadę rodzicielską, a na ekranie pojawi się **symbol blokady**. Powtórz tę czynność, aby dezaktywować.

11. SPECYFIKACJA

Model	RFC03
Częstotliwość	2.4GHz
Zakres temperatury	0-37 °C
Baterie (nie dołączone)	2 x AA

TERMOFOL

KARTA GWARANCYJNA

MIEJSCE INSTALACJI

DANE INSTALATORA

Nazwa firmy

Imię i Nazwisko

Adres (ulica, nr)

Kod

Miejscowość

NIP

Telefon

Data

Podpis instalatora

Pieczątka instalatora

www.termofol.pl

biuro@termofol.pl

+48 (12) 376 86 00

Miejsce na tabliczkę znamionową

TERMOFOL

INSTALLATION MANUAL

CEILING HEATING PANEL

with LED lighting

TF-SP400 | TF-SP800

+ REMOTE SMART CONTROLLER

RFC03



ENG

Installation and user manual

Note: Please read the instructions before starting the installation!

Read the installation and operating instructions completely before starting any installation works and save the instructions for later use.



Before using this heater, please refer to the corresponding section in this instruction manual.

SYMBOLS DESCRIPTION

CE

The product complies with European directives.

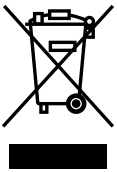

The crossed-out wheeled bin symbol indicates that the item should be disposed of separately from household waste. The item should be handed in for recycling in accordance with local environmental regulations for waste disposal. By separating a marked item from household waste, you will help reduce the volume of waste sent to incinerators or land-fills and minimise any potential negative impact on human health and the environment.



WARNING: In order to avoid the heater overheating, do not cover it

1. SAFETY INSTRUCTIONS
TO REDUCE THE RISK OF FIRE, ELECTRIC SHOCK OR INJURY:

1.1 Product related safety warnings

• Termofol infrared heaters operate at a surface temperature of around 110°C when ceiling mounted. Do NOT touch the heater when switched on.
• Prolonged contact may cause injuries or burns.
• Do NOT cover the heater with anything. Covering may cause overheating and can result in fire.
• The heater should NOT be used to dry textiles and no objects shall be placed or leaned against the heater.
• Keep a distance of at least 40cm in the front and 20cm on the sides to any object,wall. Failure to do so will cause heat to build up behind the heater and will void your warranty.
• This heater is designed to be wall or ceiling mounting.

1.2 Dangers for children and persons with limited abilities

• This device can be used by children aged from 8 years and above and persons with reduced physical, sensory or mental capabilities or lack of experience and knowledge if they have been given supervision or instruction concerning use of the appliance in a safe way and understand the hazards involved. Children shall not play with the appliance. Cleaning and user maintenance shall not be made by children without supervision.
• Children of less than 3 years should be kept away unless continuously supervised.
• Children aged from 3 years and less than 8 years shall only switch on/off the appliance provided that it has been placed or installed in its intended normal operating position and they have been given supervision or instruction concerning use of the appliance in a safe way and understand the hazards involved. Children aged from 3 years and less than 8 years shall not plug in, regulate and clean the appliance or perform user maintenance
• If the supply cord is damaged, it must be replaced by the manufacturer, its service agent or similarly qualified persons in order to avoid a hazard.
• Keep away babies and children from all packaging material such as plastic bags to avoid danger of suffocation.

1.3 Electric safety directions

• When installing, repairing or servicing the heater it must be turned off and disconnected from power. Before installation please check if the heater is free of damages.
• If the heater or the power cord is damaged in any form do NOT use the heater and contact Termofol for repair or replacement. Repairs, maintenance or any changes must be carried out by Termofol.
• DO NOT attempt to repair the heater by yourself, this will void your warranty.
• If the heater has been dropped do NOT operate it and contact Termofol to make sure it is free of anydamages.
• This heater is designed to operate at 230V, 50Hz AC. If your supply mains do not comply with this, do NOT use theheater.
• The heater must not be located immediately below a socket-outlet



CAUTION – Some parts of this product can become very hot and cause burns. Particular attention has to be given where children and vulnerable people are present.



Do NOT operate the heater in small rooms when occupied by people not capable of leaving the room by themselves. The surface of the heater can reach a surface temperature of up to 95°C, keep out of reach of children and disabled persons.

2. HOW TO CARE FOR YOUR TERMOFOL HEATER

2.1 Cleaning

Always unplug your heater and let it cool down completely before cleaning. Never dip into water and never splash water on it. Clean the heater with a soft damp cloth. Use a soft cloth and glass cleaner. Never use a wet cloth and make sure to dry the heater when clean with a dry cloth. Do not use any abrasive materials, solvents or harsh cleaning sponges as this could cause scratches or other irreparable damage. Before operating the heater again it must be completely dry.

2.2 Using/Working

Please note that the heater may discolour with use. This is due to airborne pollution and is not a fault. Do not cover your heater with a picture foil and do not paint or print the heater yourself. This might cause damage to the heating element and will void your warranty. If you notice any noise, smells, visible changes or exceptionally high temperatures please discontinue use and contact an authorised dealer.

2.3 Repair

Repairs must be carried out by Termofol directly. If you attempt to alter the product or to proceed with any repairs yourself it will void your warranty.

2.4 Disposal

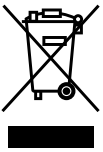

This marking indicates that this product should not be disposed with other household wastes throughout the EU. To prevent possible harm to the environment or human health from uncontrolled waste disposal, recycle it responsibly to promote the sustainable reuse of material resources. To return your used device, please use the return and collection systems or contact the retailer where the product was purchased. They can take this product for environmental safe recycling.

3. MOUNTING INSTALLATION

Note: The kit supplied in the package is designed for mounting on a solid ceiling. If mounted onto other types of ceiling, you will need appropriate fixings (not supplied). Please make sure the ceiling is safe to mount. We highly recommend to have the panel installed by a qualified electrician or installer authorized by Termofol. The heater must be at least 20 cm removed from all objects, walls, etc.

Step 1.
Use the supplied template to mark thepo-sition of the holes on the ceiling.

Step 2.
Drill holes using a 8mm drill.

Step 3.
Insert the dowels into the holes

Step 4.
Screw in the 4pieces supplied brackets to the ceiling

Step 5.
Mount the panel on the bracket

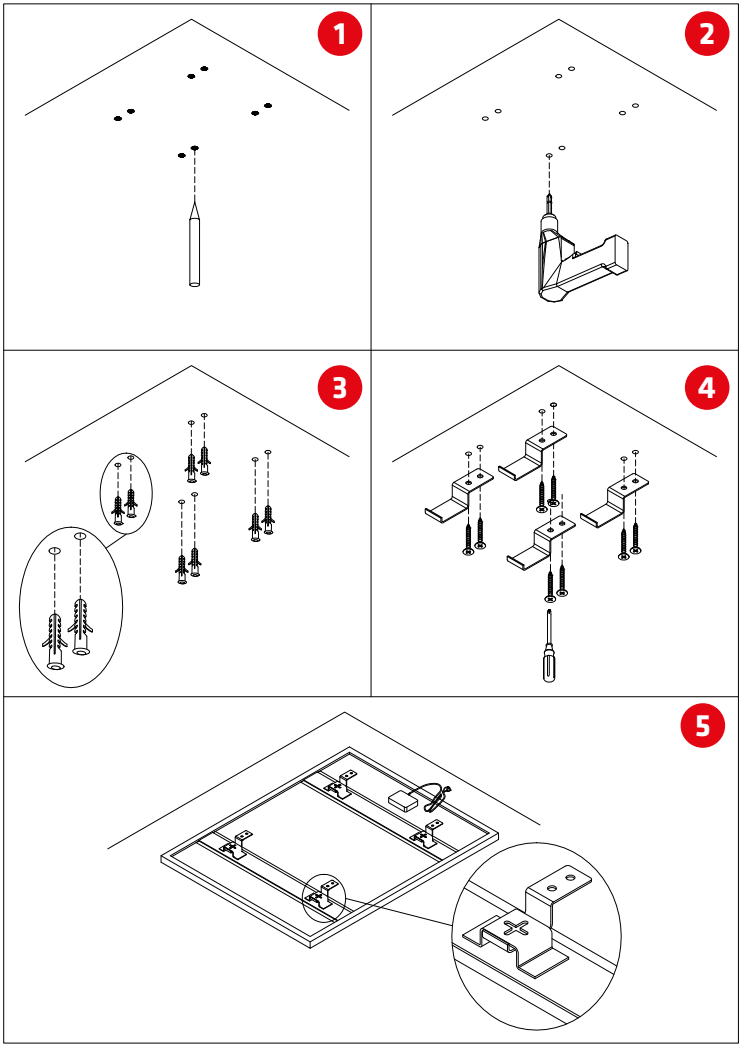

4. OPERATION

4.1 Description

This heater is equipped with our built-in thermostat receiver - RB02 - on the backside of the panel. Before starting the installation, we recommend you to pair the receiver to our remote control as a first step. Follow the guide bellow to finish the pairing to the Smart control system.

On the right is a photo of the signal lights and button of RB02:

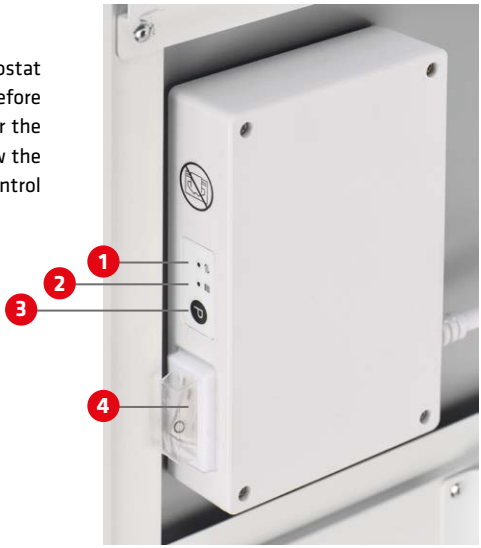

1) Pair status signal light (**green light**)
2) Heating status signal light (**red light**)
3) "P" button
4) Power switch

4.3 Pairing to Smart controller (RFC03)

Step 1: Plug your heater to an electricity outlet, switch the Power switch of RB02 on, double press the "**P**" button and the "**Pair signal light**" will start to flashing and ready for pairing.

Step 2: Power-off the remote control (RFC03), long press the "**SET**" button. The "**PAIR**" signal will show on the screen of the remote control. Wait until the "**Pair signal light**" **stop flashing and glow green to finish the pairing.** Now the pairing process is finished and the RB02 will only be commanded by the RFC03.

Note: After the paring process and once RB02 and RFC03 are paired, the pair signal light will always be on and the RB02 will be only commanded by the RFC03. One RB02 can only pair to one controller, however, One RFC03 can be paired to several panels with RB02 if they are in the same room.

5. TECHNICAL SPECIFICATIONS

Model	TF-SP400	TF-SP800
Power	400W | 220-240V, 50HZ	800W | 220-240V, 50HZ
Size	62 x 62 cm	62 x 122 cm
Mounting	Ceiling	Ceiling
Weight	3,2 kg	5,5 kg
Protection class	IP44	IP44
LED Light	3000K | 4000K | 6000K	3000K | 4000K | 6000K

6. WARRANTY

Termofol offers a 2-year manufacturing warranty on this product. You can find the serial number on the back side of the heater. Please always keep this manual in case of future warranty claims. Within the warranty period rom date of purchase, Termofol will repair or replace your heater where the fault is due to defects in workmanship or materials. Please contact with Termofol in the event of a warranty claim and return the heater together with proof of purchase. The warranty covers the repair or replacement of the heater only and Termofol shall not be liable for any other occurring costs such as installation cost or any other consequential losses however incurred. Please note that tampering with or opening the heater in any way will void your warranty. The removal of the serial number on the back of the heater will also void this warranty. All labels on the back of the heater shall not be removed. Any damages to the heater caused by the user are not covered by this warranty. This includes scratches on the surface. Termofol is not responsible for any damages, losses or injuries due to ingress of water or moisture, accidental damage, mishandling, external impact, repairs or adjustment by unauthorized persons or failure to follow the correct safety, maintenance and installation precautions stated in this manual.

TERMOFOL

TERMOFOL

INSTALLATION MANUAL

REMOTE SMART CONTROLLER

RFC03

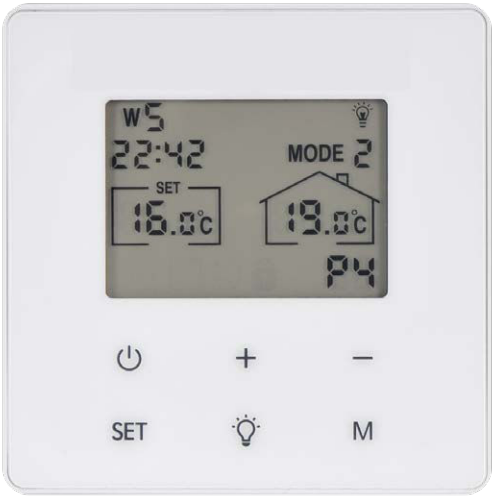

ENG

Installation and user manual

Note: Please read the instructions before starting the installation!

1. SCREEN DISPLAY

1. Weekday
2. Time
3. Set temp.
4. Mode
5. Current temp.
6. Program period
7. Heat-on
8. Open window sign
9. Adaptive start sign
10. Child lock sign

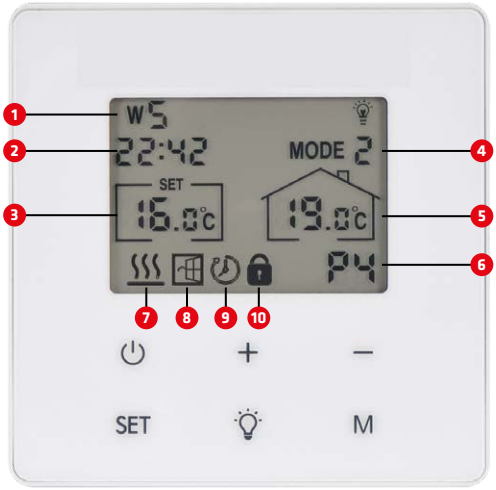

2. CONNECT TO THE PANEL

Double press the **P** button on the receiver and the signal light will start to flash. Power off the thermostat until screen shows"**OFF**", press and hold the "**SET**" button until the screen shows "**PAIR**", wait until the signal lighting stop flashing to finish the pair.

3. SETTINGS

Power on the thermostat, press and hold the "**SET**" button until "**W1**" start to flash, edit the weekday by pressing the "-" or "+" button, press the "SET" button to confirm and goes to the time setting, pressing the "**-**"or "**+**" button to edit the time, press again the "**SET**" button to confirm and goes to the temperature calibration, you can calibrate the temperature sensor from "-5 to 5" degree by pressing the "**-**" or "**+**" button.

4. OPEN WINDOW DETECTION

This thermostat has energy saving feature of open window detection, you can turn function on/off by long pressing the"**-**" button for 10 seconds.

5. ADAPTIVE START

This thermostat has energy saving feature of adaptive start, you can turn function on/off by long pressing the "**+**" button for 10 seconds.

6. HEATING OPERATION MODE

Press M button to shift between two operation mode, **Mode1** means **manual mode**, **Mode2** means the **program mode**.

7. PROGRAM MODE (MODE2) SETTING
7.1 Default setting of Mode2

MONDAY TO FRIDAY				
Period	**1**	**2**	**3**	**4**
Time	**6:30**	**8:00**	**18:00**	**22:30**
Temp.	**21 °C**	**18 °C**	**21 °C**	**16 °C**

SATURDAY / SUNDAY				
Period	**1**	**2**	**3**	**4**
Time	**8:00**	**10:00**	**18:00**	**23:00**
Temp.	**21 °C**	**18 °C**	**21 °C**	**16 °C**

7.2. Editing the setting of Mode2

a.) Press and hold the "**M**" button until the screen shows **W1.**
b.) Select the weekday you would like to edit by pressing "**-**" or "**+**" button.
c.) Press "**M**" button to confirm and start to modify the time setting of period1 by pressing "**-**" or "**+**" button.
d.) Pressing "**M**" button again to start to modify the target temperature of period1.
e.) Continue by pressing "**M**" button to shift to the time setting of the 2nd period. Repeat above procedure to finish settings of remaining 3 periods of Program. Then move on to setting of next day until Sunday to finish.

To leave settings in between, please press "**Power**" button.

8. LIGHTING CONTROL

This thermostat is design to control the infrared heater as well as the lighting as a set.
Please see bellowing the operation of the lighting:

Lighting on/off:
Press the **light button** to turn on/off the lighting.

Dimmable:
Press and hold the l**ight button** to dimmable.

Color temperature adjustment:
Press the „**M**" button until screen shows **„C1""C2" or „C3"**, which refers to 3000K/4000K and 6000K color temperature, choose different color temperature by pressing „**M**" button.

9. HEAT-LOCK MODE

Heat-lock mode is special mode designed to use in the cases like summer period or in the condition that you don't want to change your heating setting but want to have a easier control for the lighting. Once under the heat-lock mode, any button will be changed to a light switch and can't be used to change the heating setting.

To enter the heat-lock mode, please press and hold the „**Power**" button until screen shows **„HL"(HEAT LOCK)**, to quit, press and hold the „**Power**" button again until the **HEAT LOCK** disappear from the screen.

10. CHILD LOCK

Press the "**SET**" and "**M**" button together to activate the child lock and the child lock sign will be on on the screen, repeat to deactivate.

11. TECHNICAL SPECIFICATION

Model	RFC03
Frequency	2.4GHz
Temperature range	0-37 °C
Battery (Not supplied)	2 x AA batteries

TERMOFOL

WARRANTY CARD

PLACE OF INSTALLATION

FITTER'S DETAILS

Name of company

Forename and surname

Address (street, no.)

Postal code

Locality

NIP

Tel.

Date

Fitter's signature

Fitter's stamp

www.termofol.com

biuro@termofol.pl

+48 (12) 376 86 00

Place for the nameplate